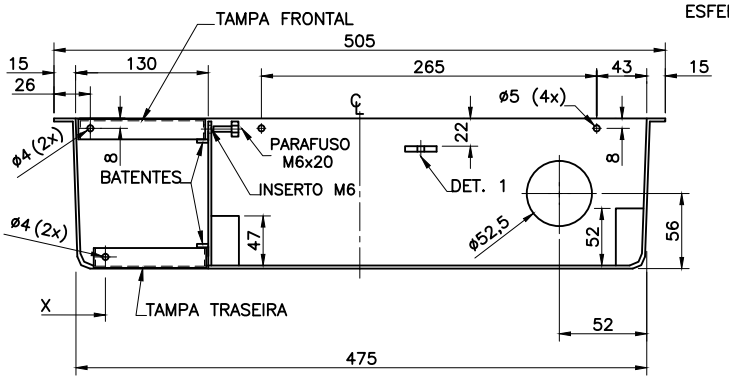

VISTA "A"

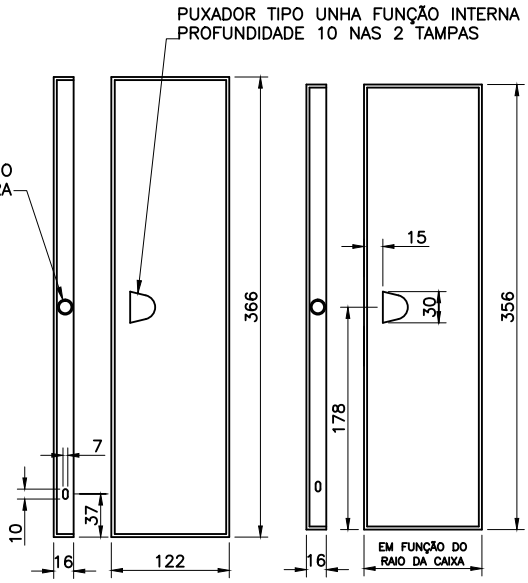

TAMPA FRONTAL TAMPA TRASEIRA

COMPARTIMENTO DO CLIENTE

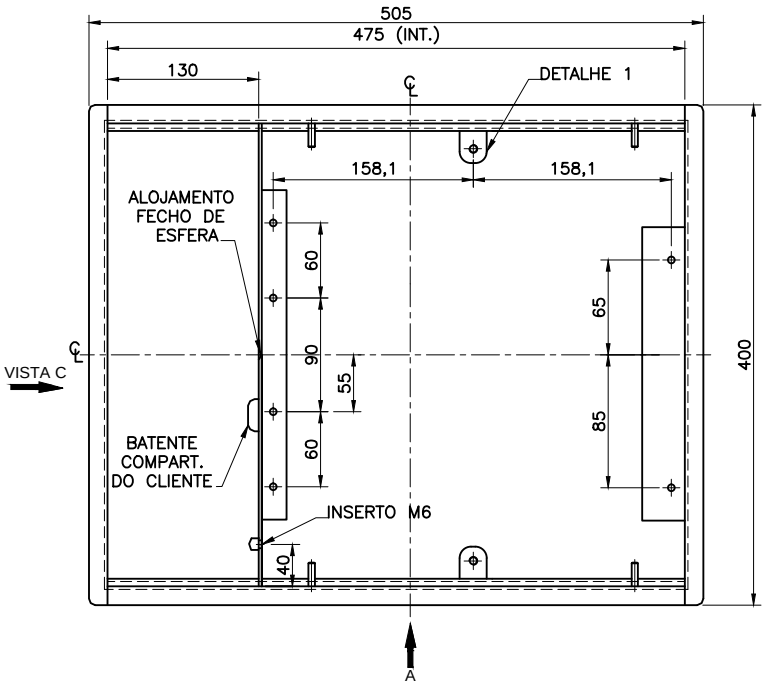

DETALHE DA CAIXA SEM TAMPA

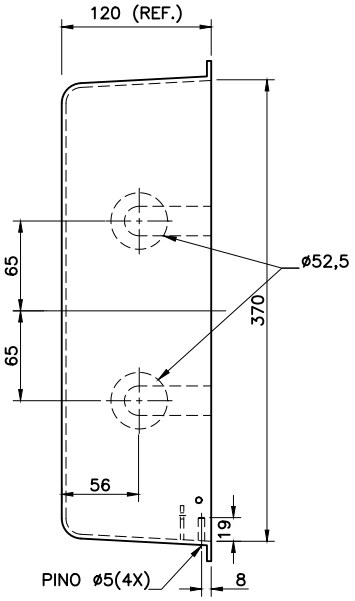

VISTA "C"

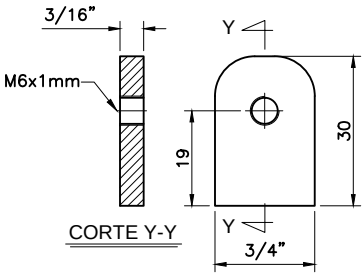

CORTE Y-Y

DETALHE 1

UNIDADES: MILÍMETRO

COMPANHIA DE SANEAMENTO AMBIENTAL DE ATIBAIA - SAAE

ESCALA: SEM ESCALA	**ANEXO II - PROJETO DA CAIXA DE ABRIGO DE LIGAÇÃO - CAL**	FOLHA: 1 DE 6
DATA APROVAÇÃO DT: 06/04/2018		REVISÃO: 0
DESENHADO: CARLOS		DESENHO: ET.DTE.001

ET.DTE.001 – ANEXO II – CAIXA DE ABRIGO DE LIGAÇÃO – CAL.dwg